Press Release
記者発表資料

きらっと☆とよかわっ！
愛知県 豊川市

令和元年８月 21 日

豊川市政記者クラブ加盟社　各　位

「第36回全日本小学生ソフトテニス選手権大会」

出場結果報告会（市長表敬訪問）の開催について

令和元年７月２５日（木）から２８日（日）までの４日間にわたり、くろいそ運動場テニスコート（栃木県那須塩原市）で開催された『第３６回全日本小学生ソフトテニス選手権大会』に「豊川クラウンジュニア」に所属する石川智弘さん・吉松駿佑さんペアが男子団体戦及び男子個人戦(ダブルス)に出場し、ともに準優勝を果たしました。

このたび同大会の結果報告のため、下記のとおり市長を表敬訪問されます。

記

１　日　　時　　令和元年８月２７日（火）午後４時３０分
２　会　　場　　豊川市役所（２Ｆ）市長室
３　訪 問 者　　豊川クラウンジュニア
　　選　手　　石川　智弘（いしかわ　ともひろ：豊川市立一宮東部小６年）
　　吉松　駿佑（よしまつ　しゅんすけ：豊橋市立玉川小６年）
　　監　督　　野尻　昌祥（のじり　まさよし）

４　添付資料　第３６回全日本小学生ソフトテニス選手権大会　大会要項
（公益財団法人日本ソフトテニス連盟公式ＨＰから出典）
第３６回全日本小学生ソフトテニス選手権大会結果
（日本ソフトテニス連盟大会結果速報「公益財団法人日本ソフトテニス連盟公式サイト」から出典）

【お問合せ先】
教育委員会スポーツ課　スポーツ係：市野・山口
TEL:0533-88-8036 Ｅメール：sports@city.toyokawa.lg.jp

TOYOKAWA

(3) 第36回 全日本小学生ソフトテニス選手権大会

1. 主　　催　　(公財)日本ソフトテニス連盟

2. 期　　日　　2019年7月25日(木)　監督会議　午後3時00分～
　　開 会 式　午後4時00分～
　　7月26日(金)　受　　付　午前7時50分～
　　競技開始　午前8時30分～　(個人戦)
　　7月27日(土)　競技開始　午前8時30分～　(個人戦)
　　競技開始　午後0時00分～　(団体戦)
　　7月28日(日)　競技開始　午前8時30分～　(団体戦)
　　(予備日なし)

3. 会　　場　　〔監督会議〕　那須塩原市黒磯文化会館
　　〒325-0026　栃木県那須塩原市上厚崎490
　　TEL 0287-63-3219

　　〔開 会 式〕　くろいそ運動場テニスコート（砂入り人工芝20面）
　　〒325-0026　栃木県那須塩原市上厚崎664
　　TEL 0287-60-1113

　　〔競　　技〕　くろいそ運動場テニスコート（砂入り人工芝20面）

黒磯文化会館 ｱｸｾｽ　　くろいそｺｰﾄｱｸｾｽ

4. 種　　別　　男子・女子　団体戦
　　男子・女子　個人戦(ダブルス)

5. ル　ー　ル　　ソフトテニスハンドブックによる
　　団体戦　リーグ戦5ゲーム　トーナメント7ゲーム
　　個人戦　トーナメント7ゲーム

6. 大会使用球　　男子・女子団体戦　ケンコーボール
　　男子個人戦　　ダンロップ
　　女子個人戦　　アカエム

7. 練　　習　　2019年7月25日(木)　午前9時～午後2時30分　無料
　　くろいそ運動場テニスコート

8. 参 加 資 格
(1) 各都道府県で推薦された小学生で、かつ、保護者の承諾が得られた者。
(2) 参加選手は技術等級制度および公認審判制度の有資格者であること。団体戦監督についても公認審判員制度の有資格であることが望ましい。
(3) 個人戦は各都道府県より男女各4ペア以内、開催地は男女各8ペア以内の出場とする。
(4) 団体戦は各都道府県より男女各1チーム以内、開催地は男女各２チーム以内の出場とするが、参加数が男女各48チームに満たない場合は、不足分を開催都道府県で補うことが出来る。

9. 試 合 方 法　　トーナメントまたはリーグ戦
※団体戦は監督1名・選手6名以上8名以内で1チームを編成し、3ペアの対抗戦とする。

10. 旅 費 補 助
各都道府県選手男女各8名分の乗車賃、急行料金(小児料金)を日本ソフトテニス連盟で補助する。(旅費は各都道府県庁所在地から会場までの総キロ程の乗車賃と急行料金を計算するので、各都道府県はこのことを十分承知のうえ参加すること)

11. 参　加　料　　1チーム　10,000円(個人戦含む)
※会員登録制度の未登録者(監督を含む)が含まれる場合
1チーム15,000円

12. 申 込 方 法
(1) 大会申込システムにより各都道府県連盟より申し込むこと。
(2) 出場承諾書は日本連盟に提出すること。
(3) 申 込 期 日　　2019年6月17日(月)
(4) 承諾書提出先　　〒140-0014　東京都品川区大井1-16-2-201
(公財)日本ソフトテニス連盟　全日本小学生選手権大会係

13. 宿 泊 申 込
(1) 宿泊申込先　　株式会社JTB　宇都宮支店
(2) 宿泊締切日　　2019年6月1日(土)

14. 参加の条件
(1) ユニフォームは、連盟が公認したメーカーの製品で「ユニフォーム等の着用基準」(別表5)を遵守した製品を着用すること。なお、ユニフォームはペア(チーム)として同一のものを着用することが望ましい。
(2) シューズは、連盟が公認したメーカーのテニスシューズを着用すること。
(3) ラケットは、連盟の公認マークが添付されたものを使用すること。
(4) 選手変更をする場合「選手変更についての取扱い (別表2)」記載内容を遵守すること。
(5) 所定時刻までに受付を完了し、開会式にはユニフォームを着用の上、必ず参加すること。
(6) 前年優勝ペアは優勝杯を整備し、開会式で必ず返還すること。
(7) 連盟指定のゼッケンを着用し、必ず四隅を止めること。
(8) 会員登録証(登録会員)、公認審判員ワッペンを携行し、審判を担当するときはワッペンを左胸に着用すること。
(9) 入賞者は、ユニフォームを着用の上、必ず閉会式に参加すること。
(10)参加者は、大会前に健康診断を受け大会期間中は健康管理に十分留意すること。また、健康保険証を持参すること。
(11)本大会に係わる映像等の広報についての活用と一切の権利については、連盟に帰属し、承諾するものとする。

15. 特 記 事 項
(1) 本大会の個人戦ベスト8のペアを、2019年度のJOCジュニアオリンピックカップ大会/全日本ジュニア選手権大会及び個人戦ベスト4のペアをジュニアジャパンカップ「競技者育成プログラムStep-4」に推薦する。

(2) 本大会の優勝ペアは、次年度全日本アンダーチーム(競技者育成プログラムStep-5)に推薦する。

16. そ　の　他

(1) 今大会の組合せは特別な事情がない限り、開会式の10日前に日本連盟HPに公開する。

(2) この案内は各連盟に対してのみ送付いたしております。各小学生団体指導者に確実に伝わるようご配慮ください。

男子〈ベスト６４〉

1	大髙 門嶋 登雅 馬弥	（茨城	MCD）
6	渡中 辺澤 輝 駿来	（山梨	鳴沢村スポーツ少年団 一宮町スポーツ少年団）
9	平丸 阪田 優祐 月大	（和歌山	田辺ジュニアクラブ 印南ジュニアクラブ）
12	室宗 井像 楓 伍鷲	（福島	西郷村協会ジュニアクラブ）
13	三前 田川 勇 人遼	（兵庫	明石ジュニアクラブ）
16	石佐 田藤 太 吏一	（群馬	前橋ジュニアクラブ）
20	尾安 崎藤 健大 人輝	（愛媛	篠山ジュニアクラブ 新居浜ジュニアクラブ）
24	岸足 本立 修 武匠	（三重	桑名ジュニアクラブ）
27	北村 村井 温翔 暉太	（滋賀	安曇川スポーツ少年団）
30	児柳 玉澤 涼幸 太希	（埼玉	わかくさ）
33	大中 倉原 優瑠 優音	（徳島	永遠クラブ アイビージュニア）
36	佐佐 藤木 榎成 南愛	（宮城	仙台青葉ＪＳＴ 太白ＪＳＴ）
37	高高 澤澤 颯泉	（新潟	新潟内野STCスポーツ少年団）
42	亀出 安水 隼俊 亘丞	（福岡	ジュニアクラブ「からすてんぐ」）
43	島中 岡村 蒼暖 弥矢	（長野	松川少年少女クラブ あづみ野クラブ）
48	野塚 田本 悠光 貴琉	（愛知	朝日Ｓ．Ｔ．Ｃ）
49	結植 城田 純璃 平音	（東京	砧南ジュニアクラブ 高畑ジュニアクラブ）
54	水山 木中 洸裕 太	（青森	平川市スポーツ少年団 弘前あすなろジュニアクラブ）
55	青齋 柳藤 空優 杜範	（山形	山形ジュニアスポーツ少年団 南陽スポーツ少年団）
60	長鈴 澤木 俊龍 太真	（静岡	清水キッズクラブ）
62	岡石 崎原 撞靖 樹士	（愛知	刈谷ジュニアクラブ）
65	保稲 海葉 祥大 真幸	（滋賀	八日市スポーツ少年団）
69	竹道 内祖 慶滉 悟樹	（埼玉	芝SCジュニアクラブ 川島STC）
72	野山 田下 弦來 輝空	（和歌山	ゆかわＪｒテニスクラブ）
73	福須 田原 喜 大蒼	（大阪	堺市テニススポーツ少年団 かなんジュニアクラブ）
78	田本 原間 侑優 晟作	（千葉	船橋ジュニアクラブ 市原ジュニア）
79	島酒 崎井 陽 凛大	（宮崎	宮崎ジュニア）
84	加中 藤家 愁悠 人斗	（岐阜	大垣市スポーツ少年団）
85	金赤 野阪 壮英 冴昭	（神奈川	南大師ジュニアクラブ）
89	山山 下内 遥蒼 世良	（宮城	広瀬ＪＳＴ）
91	坂岡 田田 真咲 斗隼	（山口	ＳＴＣキッズ）
96	笹高 川橋 慈憐 瑛依	（新潟	巻ジュニアクラブ）

増大 田前 汰幸 一輝	（宮崎	スターキッズ）	97
青林 山上 伊大 吹嘉	（岐阜	瑞穂ジュニアクラブ）	100
井青 上木 弘羽 翔瑠	（神奈川	綾瀬チャレンジジュニアクラブ）	105
松松 田田 拳隼 弥弥	（青森	平川市スポーツ少年団）	106
加石 藤田 歓玲 基音	（滋賀	安曇川スポーツ少年団）	109
竹鈴 之内木 琉琉 汰司	（埼玉	芝SCジュニアクラブ）	114
正宮 野下 貴光 之希	（和歌山	九度山ジュニアクラブ）	117
濱宮 龍城 之介和 弥	（東京	藤の台ジュニアクラブ）	118
木長 崎濱 天瑠 満飛	（群馬	新町ジュニアクラブ）	121
田陰 中地 健涼 翔太	（三重	ＫＳＴＣ（熊野クラブ）	126
浦池 浜田 大大 馬輝	（島根	安来さくらＳＳＣ）	128
甲岩 斐崎 琉蓮 翔	（大分	大志生木スポーツ少年団）	130
梅西 澤山 恭亮 誠太	（奈良	桜井ガンバクラブ）	134
松丸 尾田 咲貴 弥士	（福岡	男塾Ｊｒ）	138
福栗 島岡 優 惇志	（兵庫	姫路ジュニアクラブ）	141
久加 田藤 裕 遼哉	（愛知	半田球友クラブ）	144
南関 龍口 之介光 希	（東京	稲城ジュニアクラブ）	145
大川 田井 万翔 葉聖	（鳥取	黒坂ジュニア 明道スポーツ少年団）	148
戸川 谷上 景琳 太太郎	（長野	長野ＪＳＴＣ）	153
中藤 村原 智奏 葵	（山梨	甲府ストロング 都留クラブジュニア）	156
石太 井田 悠獅 聖凰	（千葉	ふれあいクラブジュニア）	158
小梅 野木 泰悠 輝暉	（大分	犬飼町スポーツ少年団）	161
大西 田山 雅友 之晴	（和歌山	印南ジュニアクラブ）	163
常鳴 味海 真志 人優	（群馬	あかぼりＪＳＴ スマイリークラブ）	168
錦高 見橋 琉 生稜	（岐阜	池田町少年団）	169
林坂 柊本 斗大 貴	（茨城	水戸スポーツ少年団 土浦ジュニア）	174
加松 藤田 虎快 牙晴	（北海道	登別子ども軟庭倶楽部 静内少年団）	177
濱飯 中降 純 誠脩	（奈良	奈良ＵＳＪ）	180
青山 木本 晴涼 弥吾	（埼玉	青木ジュニア）	181
田甲 中斐田 涼莉 介玖真	（福岡	みやまＳＴ）	185
前荻 田谷 蒼侑 生磨	（兵庫	姫路ジュニアクラブ）	189
石吉 川松 智駿 弘佑	（愛知	豊川クラウンジュニア）	192

男　子　団　体　戦

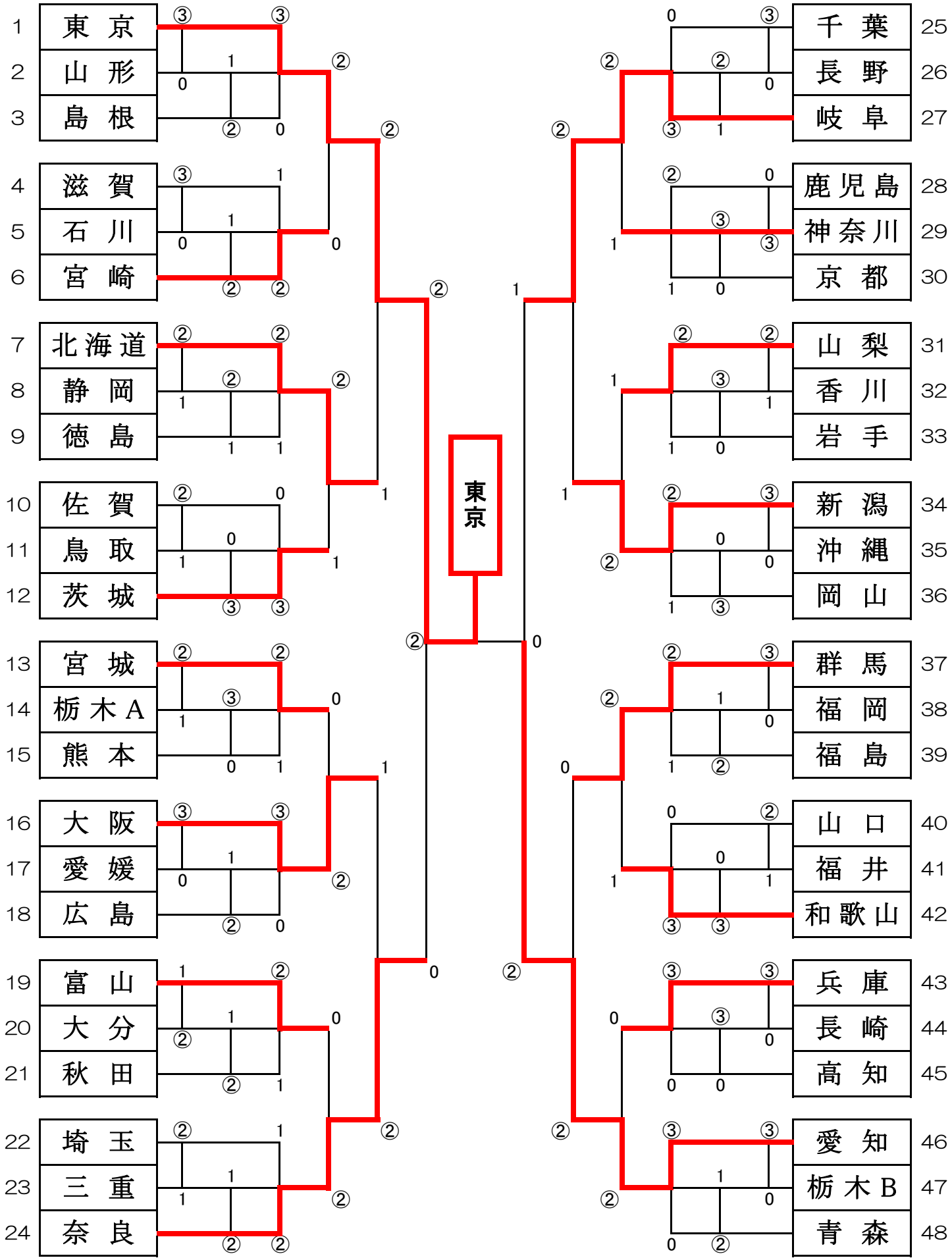
1 東京
2 山形
3 島根
4 滋賀
5 石川
6 宮崎
7 北海道
8 静岡
9 徳島
10 佐賀
11 鳥取
12 茨城
13 宮城
14 栃木A
15 熊本
16 大阪
17 愛媛
18 広島
19 富山
20 大分
21 秋田
22 埼玉
23 三重
24 奈良
25 千葉
26 長野
27 岐阜
28 鹿児島
29 神奈川
30 京都
31 山梨
32 香川
33 岩手
34 新潟
35 沖縄
36 岡山
37 群馬
38 福岡
39 福島
40 山口
41 福井
42 和歌山
43 兵庫
44 長崎
45 高知
46 愛知
47 栃木B
48 青森
東京